E-MX

PUISSANCE DE RACCORDEMENT ÉLECTRIQUE

CERTUSS

MODÈLE/ DÉBIT DE VAPEUR *(kg/h)**	10	20	40	60	80	100	130	160	200	260	320
Puissance calorifique *(kW)*	8	16	32	48	67	80	107	120	160	200	240
Puissance électrique *(kW)*	8,7	16,7	32,7	48,7	67,7	80,7	107,7	120,7	160,7	200,7	240,7
Branchements électriques**	1								2		

Selon le modèle, les puissances suivantes sont facturées en sus.

Puissance électrique Tension de commande 230 VAC (option MX-CPA) *(kW)*	0,25	
Puissance électrique du système de climatisation *(kW)*	0,95	1,45
Puissances électriques du chauffage de l'eau d'alimentation *(kW)*	9 / 18	9 / 18 / 27 / 36
Tensions	380-480 V ·50/60 Hz	

*relatif à une température d'eau d'alimentation de 10 °C et à une surpression de vapeur de 0,6 MPa (6 bar)

**Une protection par fusible distincte est requise pour chaque branchement. La section de branchement doit être dimensionnée en fonction de la puissance électrique et des conditions locales (max. 120 mm²).

N'HÉSITEZ PAS À NOUS DEMANDER CONSEIL !

CERTUSS
Dampfautomaten
GmbH & Co. KG

Téléphone: +49 (0)2151 578-235
E-mail: verkauf@certuss.com
www.certuss-emx.com

22.033.03.2666.03

CERTUSS

GÉNÉRATEUR DE VAPEUR ÉLECTRIQUE

LA CATÉGORIE AU POTENTIEL ÉVOLUTIF

GÉNÉRATION E

[DONNÉES TECHNIQUES ET PUISSANCE DE RACCORDEMENT]

www.certuss-emx.com

E-MX
DONNÉES TECHNIQUES

MODÈLE/ DÉBIT DE VAPEUR *(kg/h)**	10	20	40	60	80	100	130	160	200	260	320
Puissance calorifique *(kW)*	8	16	32	48	67	80	107	120	160	200	240
Surface chauffée *(m²)*	0,104	0,208	0,313	0,417	0,521	0,625	0,833	0,938	1,250	1,667	1,875
Capacité en eau *(l)*	37 (NW = 16,0)			45 (NW = 24,2)					89 (NW = 45,8)		
Dimensions *(mm)*	Hauteur (A) Largeur (B) Profondeur (C) 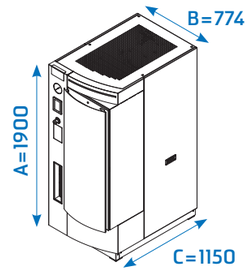								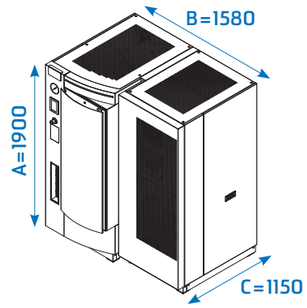		
Poids à vide *(kg)*	400			550					850		
Poids en fonctionnement *(kg)*	520			630					960		
Pression de service min. / max.	4 bar / 0,4 MPa										
	6 bar / 0,6 MPa										
	10 bar / 1,0 MPa										
	12 bar / 1,2 MPa										
	13 bar / 1,3 MPa										
	16 bar / 1,6 MPa										
	3,0 / 3,5 bar · 0,3 / 0,35 MPa										
	3,5 / 5,5 bar · 0,35 / 0,55 MPa										
	3,5 / 9,0 bar · 0,35 / 0,90 MPa										
	3,5 / 11,0 bar · 0,35 / 1,1 MPa										
	3,5 / 11,8 bar · 0,35 / 1,18 MPa										
	3,5 / 14,5 bar · 0,35 / 1,45 MPa										

E-MX
DIMENSIONS DES RACCORDS

CERTUSS

MODÈLE/ DÉBIT DE VAPEUR *(kg/h)**		10	20	40	60	80	100	130	160	200	260	320
Raccordement de vapeur		1/2"								1"		
Raccordement eau douce		1/2"										
Soupape de sécurité	*4-6 bar*	1"								1 1/4"		
	10-13 bar	1"								1"		
	16 bar	1"								1 1/4"		
Tuyauterie de purge / de dessalement		1/2"										
Tuyauterie de trop-plein / de vidange		1"										
Retour de condensat		1"										
Tuyauterie de vapeur		1"										

VOLUME	
Volume du réservoir d'eau d'alimentation	45,5 l

MATÉRIAUX	
Corps de pression	Acier au carbone (P235GH) / Acier inoxydable (1.4571)
Réservoir d'eau d'alimentation	Acier inoxydable (1.4571)
Robinetteries	Laiton / Acier inoxydable (1.4404/1.4571)
Armoire	Acier au carbone (S235JR) / Acier inoxydable (1.4301)

CATÉGORIES			
selon directive sur les appareils sous pression 2014/68/UE	*4 bar*	II	III
	6-16 bar	III	III
selon BetrSichV (Règlement de sécurité de fonctionnement)	*4 bar*	II	III
	6-10 bar	III	III
	12-16 bar	III	IV